LED Solar Systems

INTI YARD LED 15W 6K

P23132

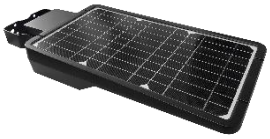

Sistema integral de iluminación solar que incluye luminaria LED, panel fotovoltaico de silicio monocristalino, controlador/regulador de carga y batería de litio. Esta innovadora tecnología ofrece una forma conveniente y sostenible de iluminar áreas exteriores y senderos con un mínimo de inversión y mantenimiento, pues no requiere de conexión a la red de suministro de energía eléctrica.

CARACTERÍSTICAS

Batería de gran capacidad de almacenamiento de carga. La luminaria puede ajustarse de forma flexible en el eje horizontal desde 20° hasta -10°, lo que permite un óptimo auto-lavado del producto en días lluviosos. Sensor de movimiento integrado con rango de detección de hasta 8 metros.

APLICACIONES

Iluminación exterior en parques, senderos peatonales, jardines, terrazas, etc.
Áreas comunes en conjuntos residenciales.

LED SOLAR

8 años de vida (Uso 12 horas al día)

Amigable con el medio ambiente

AHORRO ENERGÉTICO

Facilidad DE INSTALACIÓN

DATOS ÓPTICOS

Temperatura de color	6000 K (DL)
Flujo luminoso máximo	1600 lm
Ángulo de apertura	140°x70° (TPIII)
Reproducción de color (IRC)	70
Vida útil LED	35.000 h L70
Eficacia LED	107 lm/W

DATOS FÍSICOS

Acabado	ABS+PC / Negro
Grado de protección	IP65
Dimensiones (LxWxH)	492.5×231.9×58 mm
Peso	2 Kg
Tipo de montaje	Poste recto, brazo y pared
Altura de montaje	3-5 metros
Temperatura de operación	-15°C ~ 50°C

DATOS ELÉCTRICOS

Potencia máxima LED	15 W
Potencia Panel FV	9.5 Wp
Batería	Litio 10800mAh / 3.7V
Tiempo de carga	6 h / día
Autonomía	Hasta 5 noches
Tipo de sensor	PIR
Rango sensor	3-8 metros / 120°

El desempeño del sistema dependerá de las condiciones particulares de instalación con respecto a horas solares pico, temperatura, nubosidad, condiciones climáticas en general y sombras provenientes de construcciones u objetos cercanos.

Los valores de flujo luminoso y potencia de entrada son nominales y tienen una tolerancia de ±10%.

DIMENSIONES

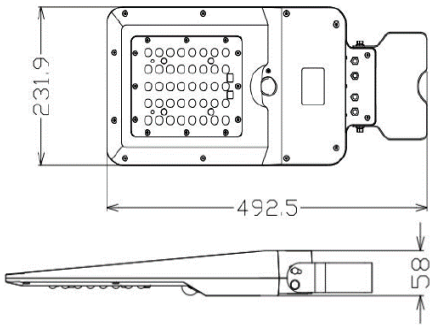

FOTOMETRIA

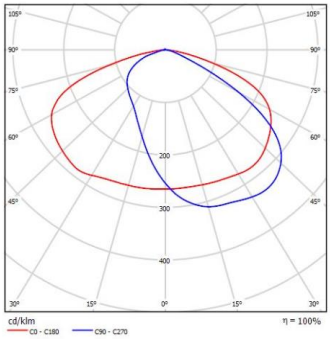

Las características de los productos pueden ser modificadas sin previo aviso según la evolución de la tecnología LED. 10/21.

Producto Ecológico:
Permite ahorrar energía comparado con productos tradicionales. Libre de mercurio.

by FEILO SYLVANIA

MODOS DE TRABAJO

MODO DE TRABAJO

Boton Encendido

ON/OFF

La luminaria cuenta con modo de funcionamiento automático, active el botón de encendido una vez y trabajará de forma permanente.

Primeras Cinco(5h) horas de Funcionamiento

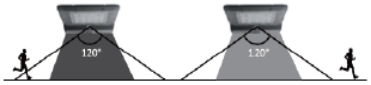

Se activa automaticamente a iluminación total (1600lm) cuando se detecta movimiento en un rango ≤8mts y luego se disminuye el flujo luminoso despues de 20seg al no detectar movimiento.

Después de Cinco (5h) horas de iluminación o cuando la carga de la batería está por debajo del 30%

Se activa automaticamente a iluminación total (1600lm) cuando se detecta movimiento en un rango ≤8mts. Cuando no detecta movimiento a los 20 segundos, se disminuye el flujo luminoso y luego después de cinco (5) minutos se apaga.

TIPOS DE MONTAJE

MONTAJE EN PARED

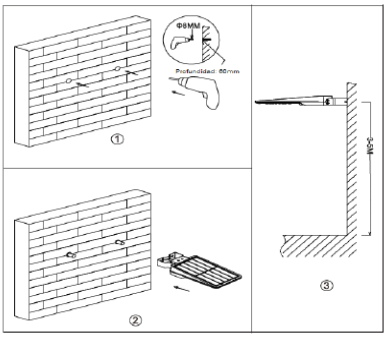

MONTAJE EN POSTE

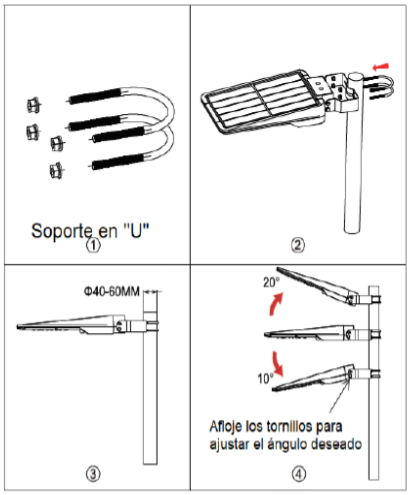
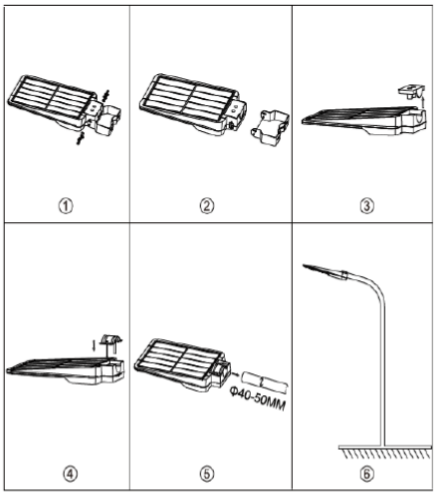
MONTAJE EN POSTE CURVO