Emi **LED**

Características / *Characteristics*

Luminaria para uso general en aplicaciones, comerciales y arquitectónicas.
Fixture for general application in industrial, commercial and architectural areas.
Luminaria para tubos LED, de instalación sobrepuesta en todo tipo de superficies.
Fixture for LED tubes, for overlapped installation in all kind of cellings.
Extremos decorativos color negro.
Decorative ends in black.

Dimensiones Generales / *General Dimensions*

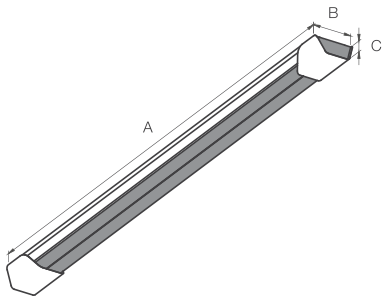

Dimensión Nominal	A (mm)	B (mm)	C (mm)
24”	653	108	54
48”	1258	108	54

Curva Fotométrica / *Photometric Curve*

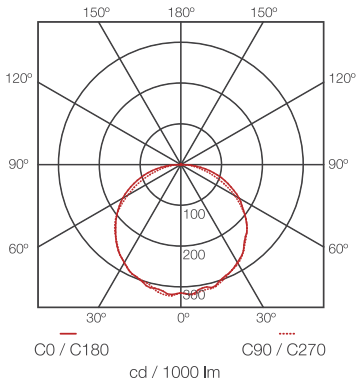

UL EMI LED 24 2 9W MV

Modelo *Model*	Dimensión Nominal *Nominal Dimension*	Cantidad de Tubos *Quantity of Tubes*	Potencia *Power*	Lámpara *Lamp*	Instalación *Installation*	Códigos *Codes*
EMI Tubo LED	24”	2	9 W	Sin Tubo	Sobreponer	P06722-22
	24”		9 W	P24994-36		P06173-22
	48”		18 W	Sin Tubo		P06172-22
	48”		18 W	P27900-3		P06174-22

Los valores indicados de flujo luminoso y potencia son nominales, y tienen una tolerancia de ±10%.